POHLED NA ZÍDKU - TYP 3 A TYP 4 SMĚREM DO ULICE
!KÓTOVÁNY SKLDEBNÉ ROZMĚRY BLOKŮ! - TL. SPÁRY 4MM

M 1:100

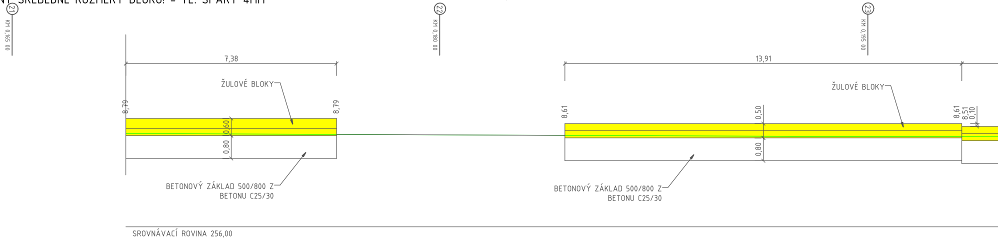

21
KM 0,165 00
22
KM 0,180 00
23
KM 0,195 00
7,38
ŽULOVÉ BLOKY
8,79
0,60
0,80
8,79
BETONOVÝ ZÁKLAD 500/800 Z
BETONU C25/30
13,91
ŽULOVÉ BLOKY
8,61
0,50
0,80
8,61
8,51
0,10
BETONOVÝ ZÁKLAD 500/800 Z
BETONU C25/30
SROVNÁVACÍ ROVINA 256,00

POHLED NA ZÍDKU TYP 1 SMĚREM DO ULICE
!KÓTOVÁNY SKLDEBNÉ ROZMĚRY BLOKŮ! - TL. SPÁRY 4MM

M 1:100

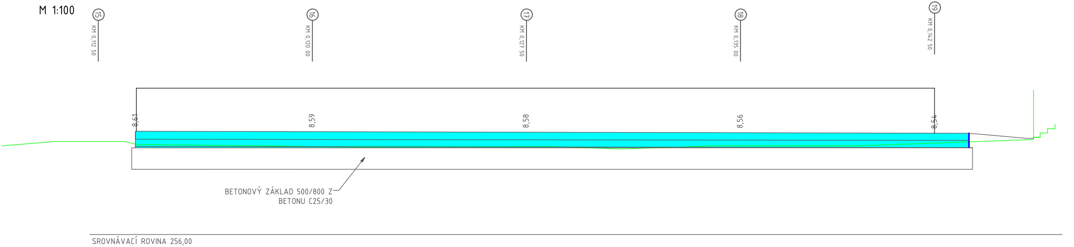

15
KM 0,112 50
16
KM 0,120 00
17
KM 0,127 50
18
KM 0,135 00
19
KM 0,142 50
8,61
8,59
8,58
8,56
8,54
BETONOVÝ ZÁKLAD 500/800 Z
BETONU C25/30
SROVNÁVACÍ ROVINA 256,00

ŽULOVÉ

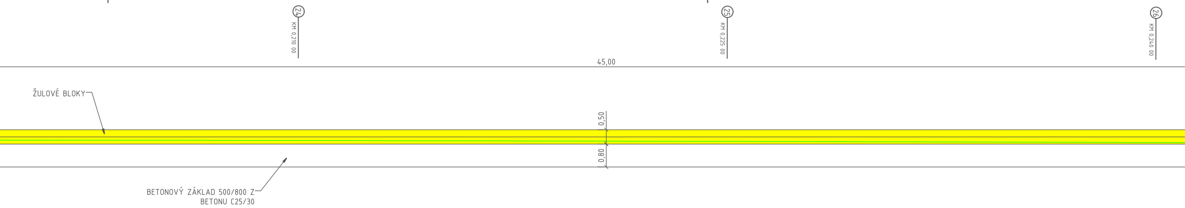
24
KM 0,210 00
25
KM 0,225 00
26
KM 0,240 00
45,00
ŽULOVÉ BLOKY
0,50
0,80
BETONOVÝ ZÁKLAD 500/800 Z
BETONU C25/30

PŘÍČNÝ ŘEZ ZÍDKA - TYP 1
!KÓTOVÁNY SKLADEBNÉ ROZMĚRY BLOKŮ! - TL. SPÁRY 4MM
M 1:25

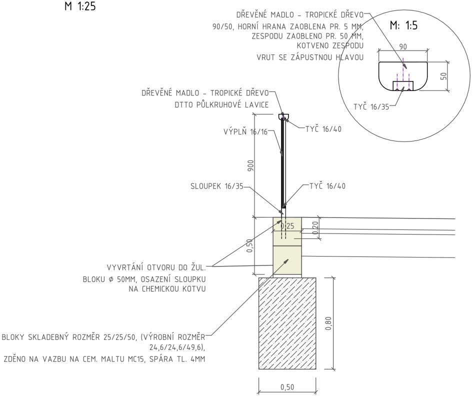
DŘEVĚNÉ MADLO - TROPICKÉ DŘEVO
90/50, HORNÍ HRANA ZAOBLENA PR. 5 MM,
ZESPODU ZAOBLENO PR. 50 MM,
KOTVENO ZESPODU
VRUT SE ZÁPUSTNOU HLAVOU
M: 1:5
90
50
TYČ 16/35
DŘEVĚNÉ MADLO - TROPICKÉ DŘEVO
DTTO PŮLKRUHOVÉ LAVICE
TYČ 16/40
VÝPLŇ 16/16
900
SLOUPEK 16/35
TYČ 16/40
0,25
0,20
0,50
VYVRTÁNÍ OTVORU DO ŽUL.
BLOKU ⌀ 50MM, OSAZENÍ SLOUPKU
NA CHEMICKOU KOTVU
BLOKY SKLADEBNÝ ROZMĚR 25/25/50, (VÝROBNÍ ROZMĚR
24,6/24,6/49,6),
ZDĚNO NA VAZBU NA CEM. MALTU MC15, SPÁRA TL. 4MM
0,80
0,50

POZNÁMKY:

- ROZMĚŘIT PRAVIDELNĚ
- ZOHLEDNIT DILATACE MATERIÁLŮ
- POVRCHOVÁ ÚPRAVA OCELI , PODKLAD POZINK, VRCHNÍ KOVÁŘSKÁ BARVA (METALICKÁ), VZOREK NUTNO ODSOUHLASIT PŘED PROVEDENÍM

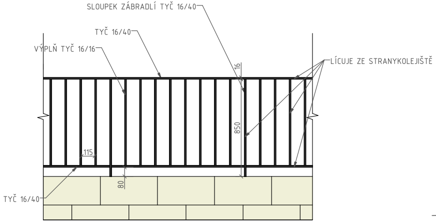
SLOUPEK ZÁBRADLÍ TYČ 16/40
TYČ 16/40
VÝPLŇ TYČ 16/16
LÍCUJE ZE STRANYKOLEJIŠTĚ
16
850
115
80
TYČ 16/40

PŘÍČNÝ ŘEZ ZÍDKA - TYP 3
!KÓTOVÁNY SKLADEBNÉ ROZMĚRY BLOKŮ! - TL. SPÁRY 4MM
M 1:25

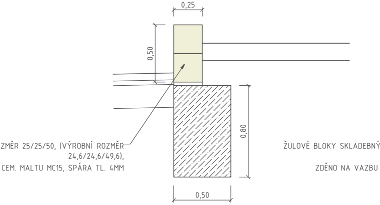
0,25
0,50
0,80
0,50
ŽULOVÉ BLOKY SKLADEBNÝ ROZMĚR 25/25/50, (VÝROBNÍ ROZMĚR
24,6/24,6/49,6),
ZDĚNO NA VAZBU NA CEM. MALTU MC15, SPÁRA TL. 4MM
ŽULOVÉ BLOKY SKLADEBNÝ
ZDĚNO NA VAZBU

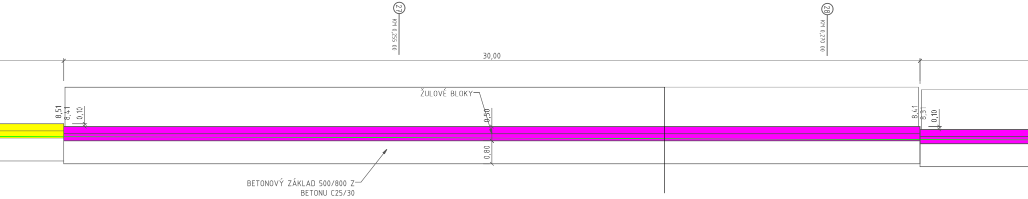
27
KM 0,255 00
28
KM 0,270 00
30,00
8,51
8,41
0,10
ŽULOVÉ BLOKY
0,50
0,80
8,41
8,31
0,10
BETONOVÝ ZÁKLAD 500/800 Z
BETONU C25/30

PŘÍČNÝ ŘEZ ZÍDKA+PLOT – TYP 4
!KÓTOVÁNY SKLDEBNÉ ROZMĚRY BLOKŮ! – TL. SPÁRY 4MM
M 1:25

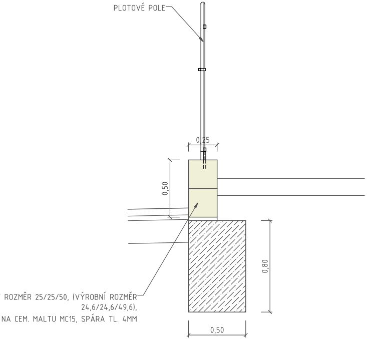
PLOTOVÉ POLE
0,25
0,50
0,80
0,50
ROZMĚR 25/25/50, (VÝROBNÍ ROZMĚR
24,6/24,6/49,6),
NA CEM. MALTU MC15, SPÁRA TL. 4MM

DETAIL PLOTU
M: 1:25

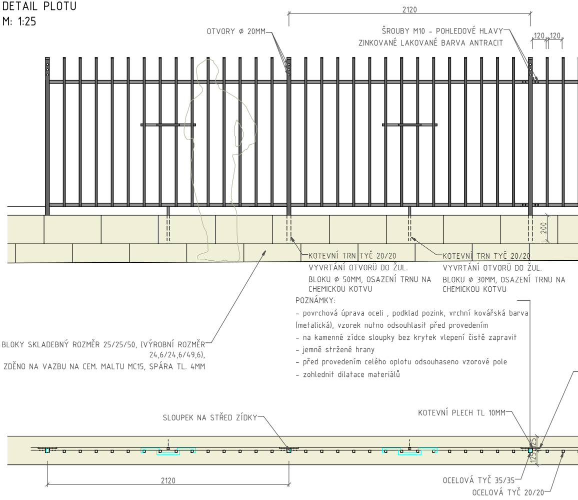
2120
OTVORY ⌀ 20MM
ŠROUBY M10 – POHLEDOVÉ HLAVY
ZINKOVANÉ LAKOVANÉ BARVA ANTRACIT
120
120
200
KOTEVNÍ TRN TYČ 20/20
VYVRTÁNÍ OTVORÜ DO ŽUL.
BLOKU ⌀ 50MM, OSAZENÍ TRNU NA
CHEMICKOU KOTVU
KOTEVNÍ TRN TYČ 20/20
VYVRTÁNÍ OTVORÜ DO ŽUL.
BLOKU ⌀ 30MM, OSAZENÍ TRNU NA
CHEMICKOU KOTVU
ŽULOVÉ BLOKY SKLADEBNÝ ROZMĚR 25/25/50, (VÝROBNÍ ROZMĚR
24,6/24,6/49,6),
ZDĚNO NA VAZBU NA CEM. MALTU MC15, SPÁRA TL. 4MM
SLOUPEK NA STŘED ZÍDKY
KOTEVNÍ PLECH TL 10MM
25
125
2120
OCELOVÁ TYČ 35/35
OCELOVÁ TYČ 20/20

POZNÁMKY:

- povrchová úprava oceli , podklad pozink, vrchní kovářská barva (metalická), vzorek nutno odsouhlasit před provedením
- na kamenné zídce sloupky bez krytek vlepení čistě zapravit
- jemně stržené hrany
- před provedením celého oplotu odsouhaseno vzorové pole
- zohlednit dilatace materiálů

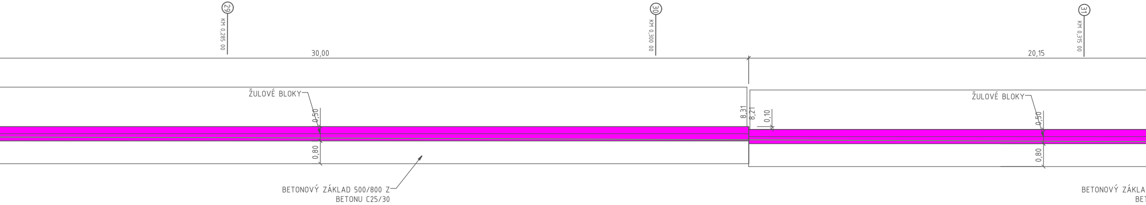
29
KM 0,285 00
30
KM 0,300 00
31
KM 0,315 00
30,00
20,15
ŽULOVÉ BLOKY
0,50
0,80
8,31
8,21
0,10
ŽULOVÉ BLOKY
0,50
0,80
BETONOVÝ ZÁKLAD 500/800 Z
BETONU C25/30
BETONOVÝ ZÁKLA
BET

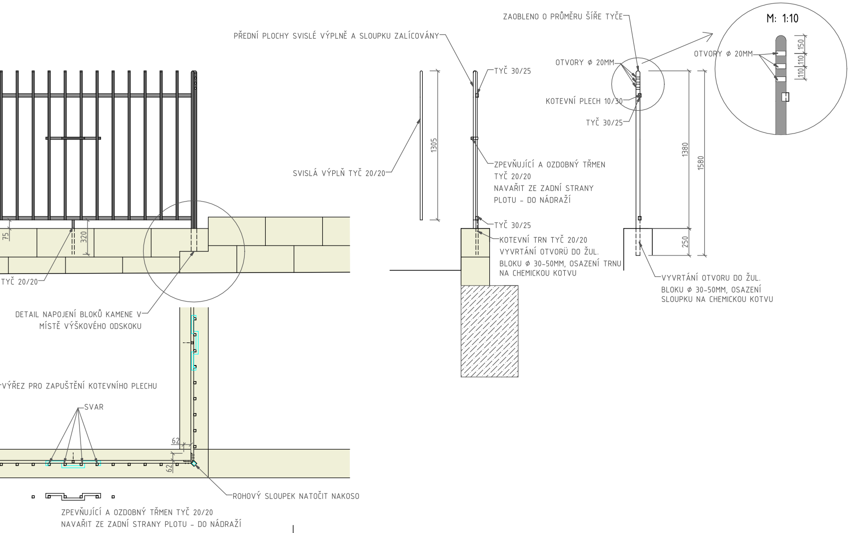
ZAOBLENO O PRŮMĚRU ŠÍŘE TYČE
PŘEDNÍ PLOCHY SVISLÉ VÝPLNĚ A SLOUPKU ZALÍCOVÁNY
M: 1:10
OTVORY ⌀ 20MM
150
110
110
OTVORY ⌀ 20MM
TYČ 30/25
KOTEVNÍ PLECH 10/30
TYČ 30/25
1305
1380
1580
SVISLÁ VÝPLŇ TYČ 20/20
ZPEVŇUJÍCÍ A OZDOBNÝ TŘMEN
TYČ 20/20
NAVAŘIT ZE ZADNÍ STRANY
PLOTU - DO NÁDRAŽÍ
TYČ 30/25
KOTEVNÍ TRN TYČ 20/20
VYVRTÁNÍ OTVORŮ DO ŽUL.
BLOKU ⌀ 30-50MM, OSAZENÍ TRNU
NA CHEMICKOU KOTVU
250
VYVRTÁNÍ OTVORU DO ŽUL.
BLOKU ⌀ 30-50MM, OSAZENÍ
SLOUPKU NA CHEMICKOU KOTVU
75
320
TYČ 20/20
DETAIL NAPOJENÍ BLOKŮ KAMENE V
MÍSTĚ VÝŠKOVÉHO ODSKOKU
VÝŘEZ PRO ZAPUŠTĚNÍ KOTEVNÍHO PLECHU
SVAR
62
62
ROHOVÝ SLOUPEK NATOČIT NAKOSO
ZPEVŇUJÍCÍ A OZDOBNÝ TŘMEN TYČ 20/20
NAVAŘIT ZE ZADNÍ STRANY PLOTU - DO NÁDRAŽÍ

OCELOVÉ PRVKY KÓTOVÁNY V MM

DI PROJEKT s.r.o.
CHELČICKÉHO 686
533 51 PARDUBICE-ROSICE

HLAVNÍ PROJEKTANT:
ZODPOVĚDNÝ PROJEKTANT:
VYPRACOVAL:
TECHNICKÁ KONTROLA:
INVESTOR: MĚSTO CHRUDIM
MĚSTO: CHRUDIM
KRAJ: PARDUBICKÝ

STUPEŇ PD:	DPS
Č. ZAKÁZKY:	006/2018
DATUM:	02/2018
FORMÁT:	8xA4
MĚŘÍTKO:	1:100,1:25,1:10,1:5
PARÉ:	Č. PŘÍLOHY: C.1.7.1

AKCE:
TERMIN

PŘÍLOHA:
DETAILY-

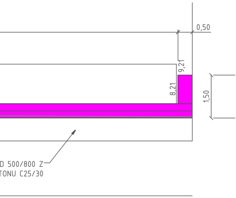
0,50
9,21
8,21
1,50
D 500/800 Z
TONU C25/30

[redacted]

NÁL VEŘEJNÉ DOPRAVY CHRUDIM

ZÍDKA TYP 1,3,4, ZÁBRADLÍ, PLOT